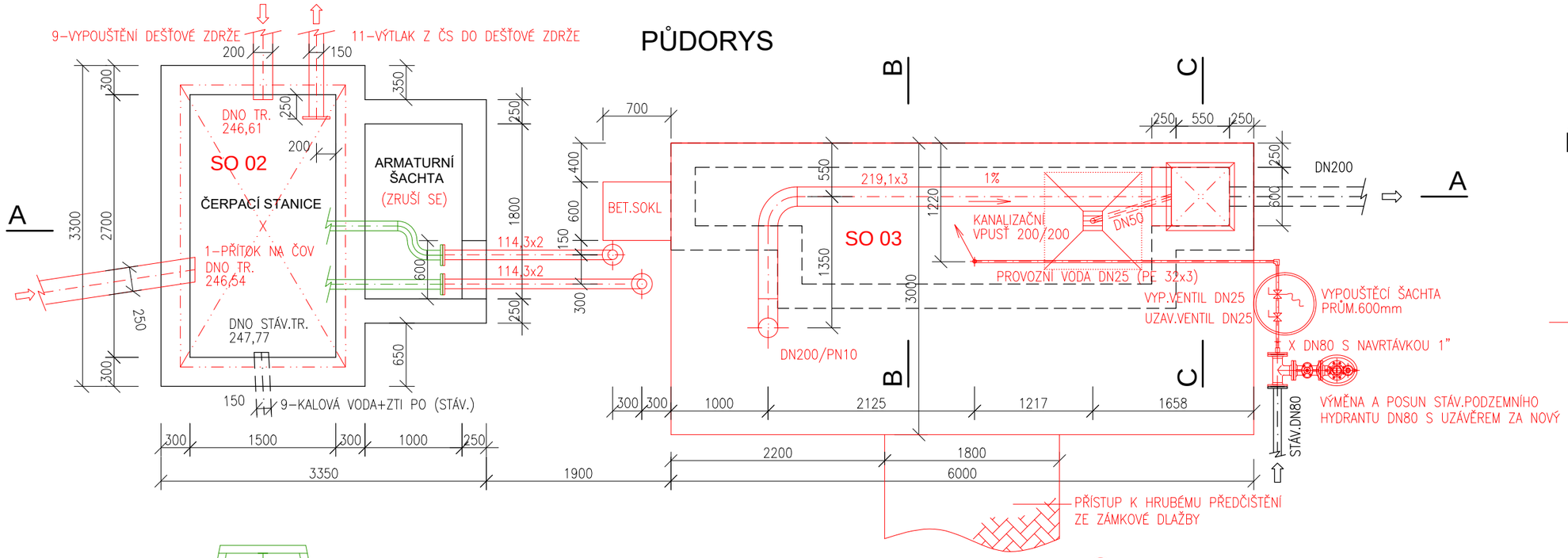


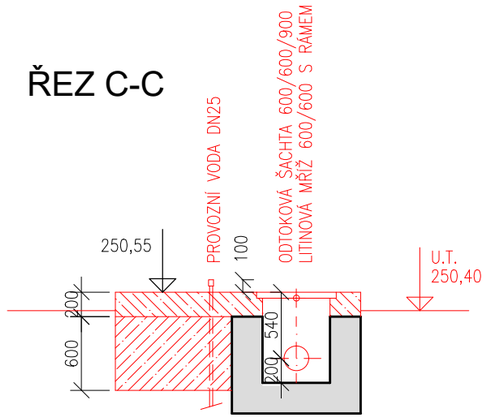


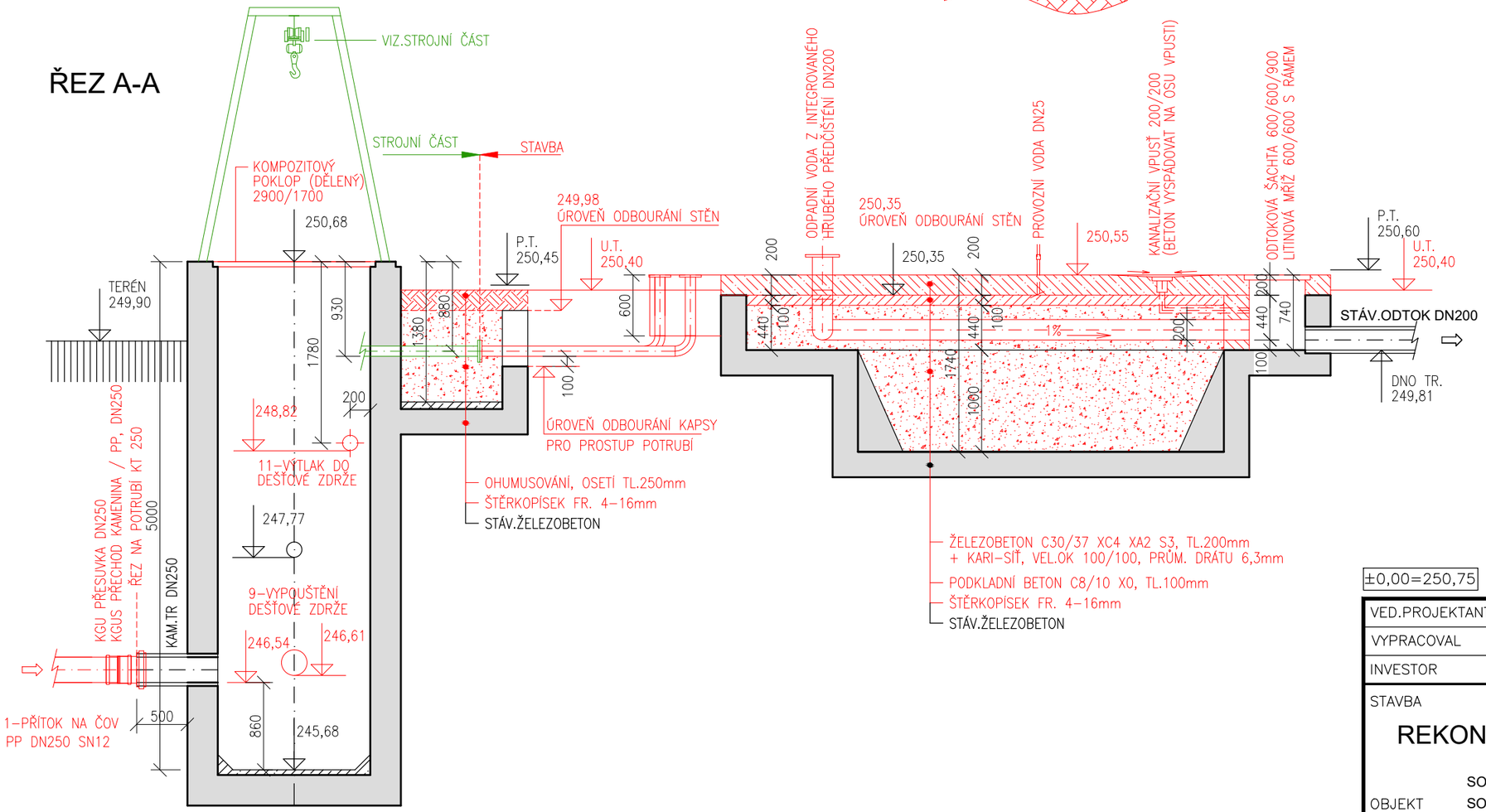


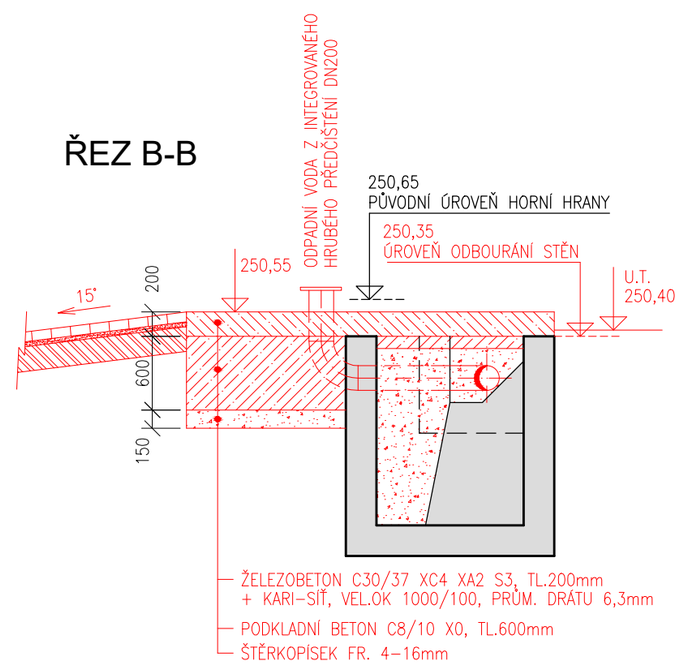


±0,00=250,75

| | | |
|---|---|---|
| VED.PROJEKTANT | ING.J.STUPKA | |
| VYPRACOVAL | ING.J.RAKUŠAN | |
| INVESTOR | OBEC ČERNOTÍN, ČERNOTÍN 1, 753 68 | |


Ing.Jaroslav Stupka
projektová kancelář vodohospodářských staveb
Malinovského 235, 664 88 Zbraslav
mob.tel. 603509772, e-mail: jaroslav.stupka@seznam.cz


STAVBA

# REKONSTRUKCE ČOV ČERNOTÍN

OBJEKT
SO 02 OPRAVA VSTUPNÍ ČERPACÍ STANICE
SO 03 INTEGROVANÉ MECHANICKÉ PŘEDČIŠTĚNÍ

VÝKRES
## ČS + IMP - PŮDORYS, ŘEZY

| | |
|---|---|
| FORMÁT | 2 A4 |
| DATUM | 09/2024 |
| STUPEŇ P.D. | DPS |
| ZAKÁZKOVÉ Č. | 1824 |
| ARCHIVNÍ Č. | |
| MĚŘÍTKO | 1:50 |
| ČÍSLO VÝKRESU | D.1.1.03 |